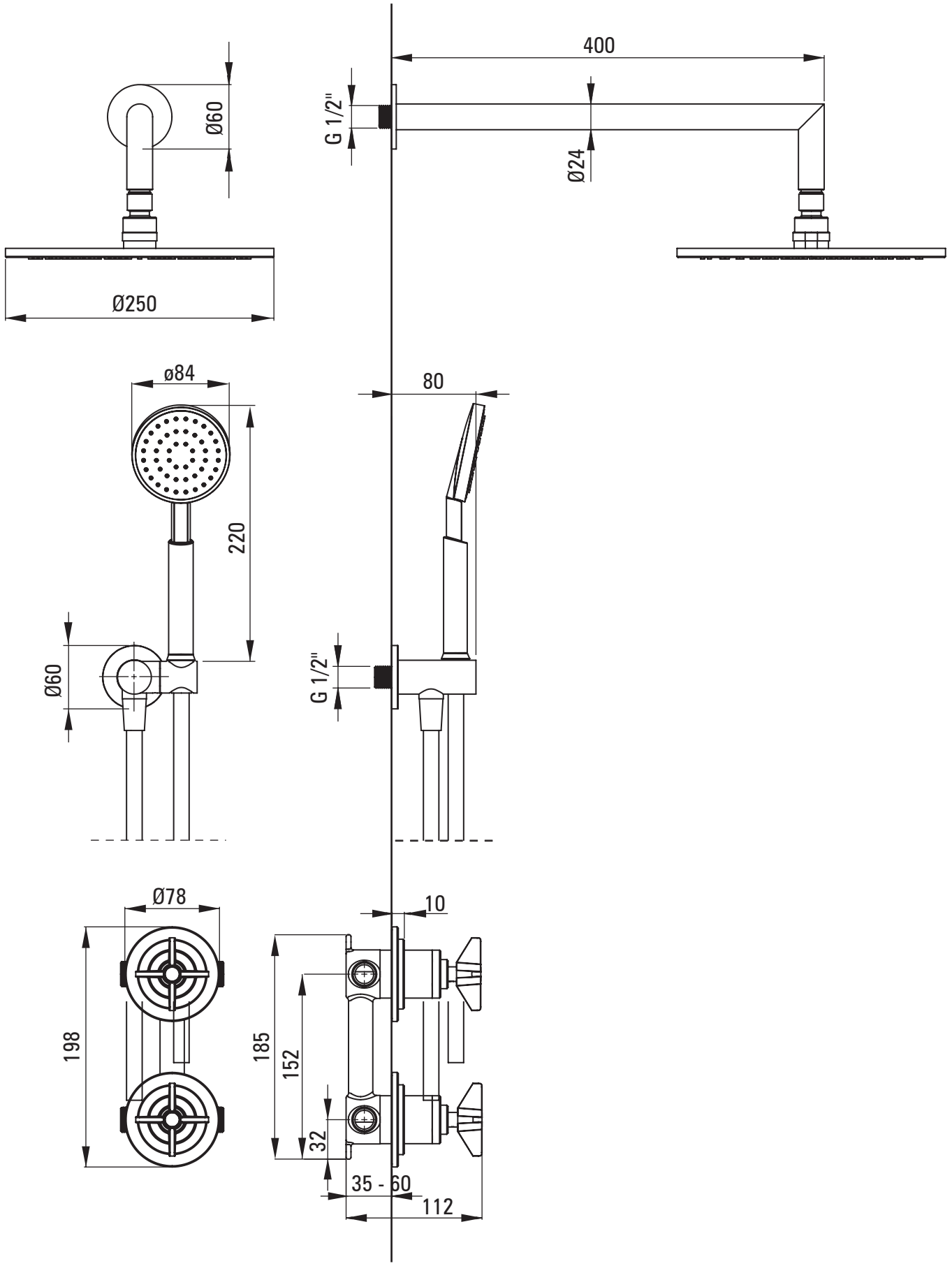
400
G 1/2"
Ø60
Ø24
Ø250
ø84
80
220
Ø60
G 1/2"
Ø78
10
198
185
152
32
35 - 60
112